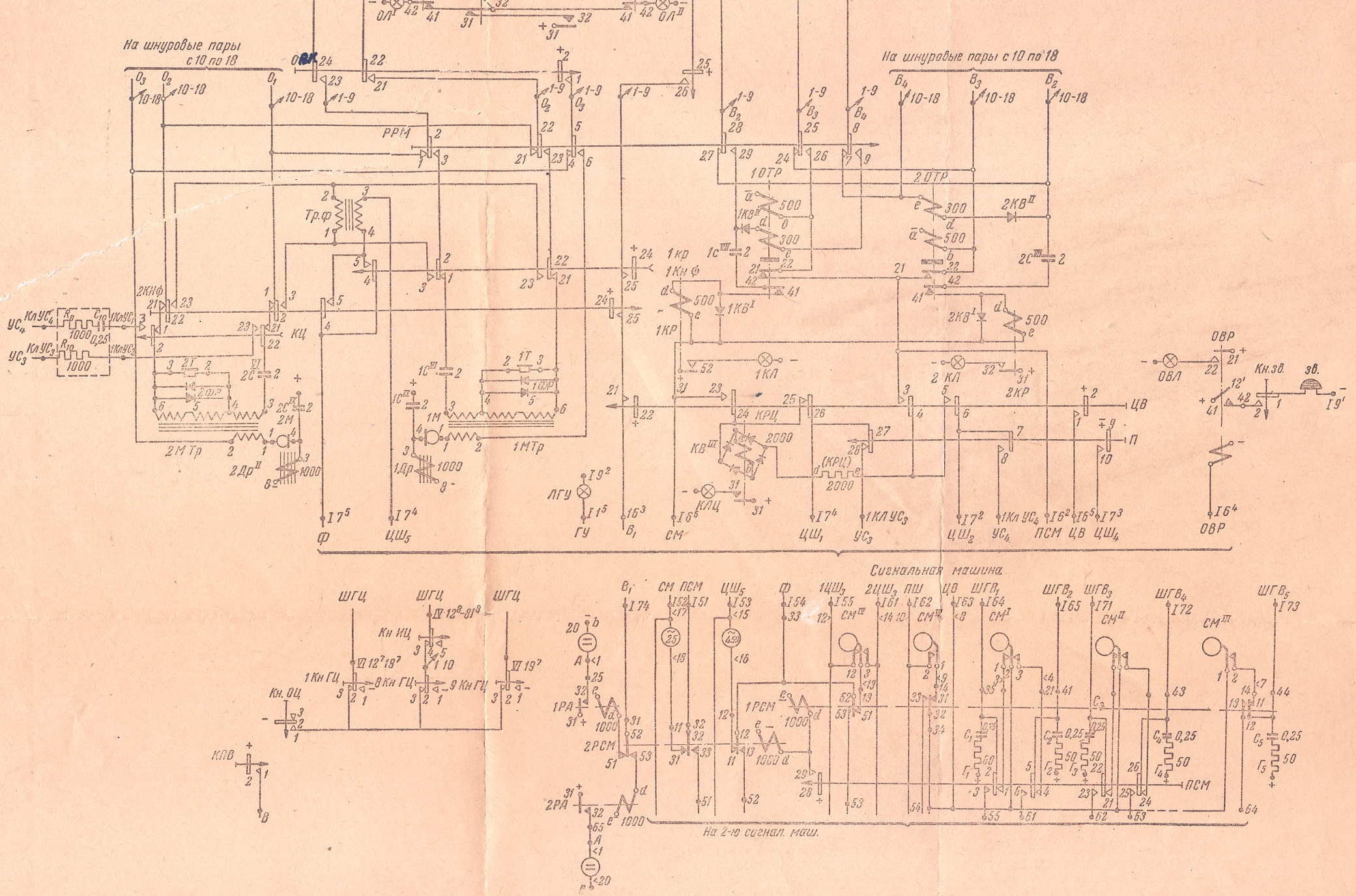

Рис. 32. Схема шнуровой пары и рабочего места коммутатора ЦКУ-110.

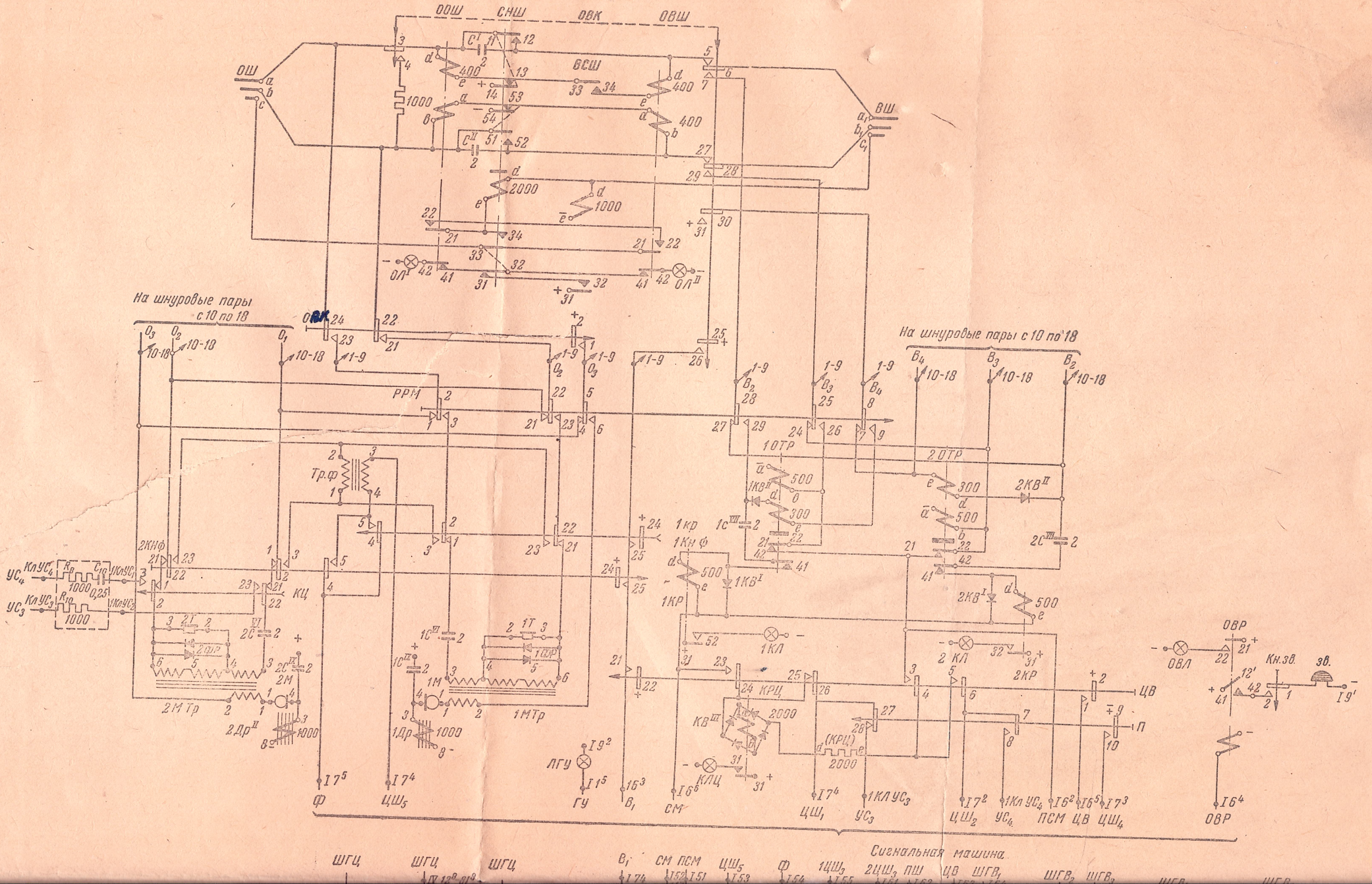

ООШ
СНШ
ОВК
ОВШ
ОШ
ВСШ
ВШ
На шнуровые пары с 10 по 18
На шнуровые пары с 10 по 18
РРМ
Тр.ф
КЦ
2КНф
2М Тр
1МТр
1Др
1КР
1КР
1КЛ
2КЛ
2КР
КРЦ
КЛЦ
ЦВ
П
ОВР
ОВЛ
Кн.зв.
зв.
ЛГУ
ГУ
Ф
ЦШ5
В1
СМ
ЦШ1
УС3
ЦШ2
УС4
ПСМ
ЦВ
ЦШ4
ОВР
Сигнальная машина
ШГЦ
ШГЦ
ШГЦ
В1
СМ
ПСМ
ЦШ5
Ф
1ЦШ3
2ЦШ3
ПШ
ЦВ
ШГВ1
ШГВ2
ШГВ3